平成30年度

第41回木元杯全九州高等学校新人ラグビーフットボール大会
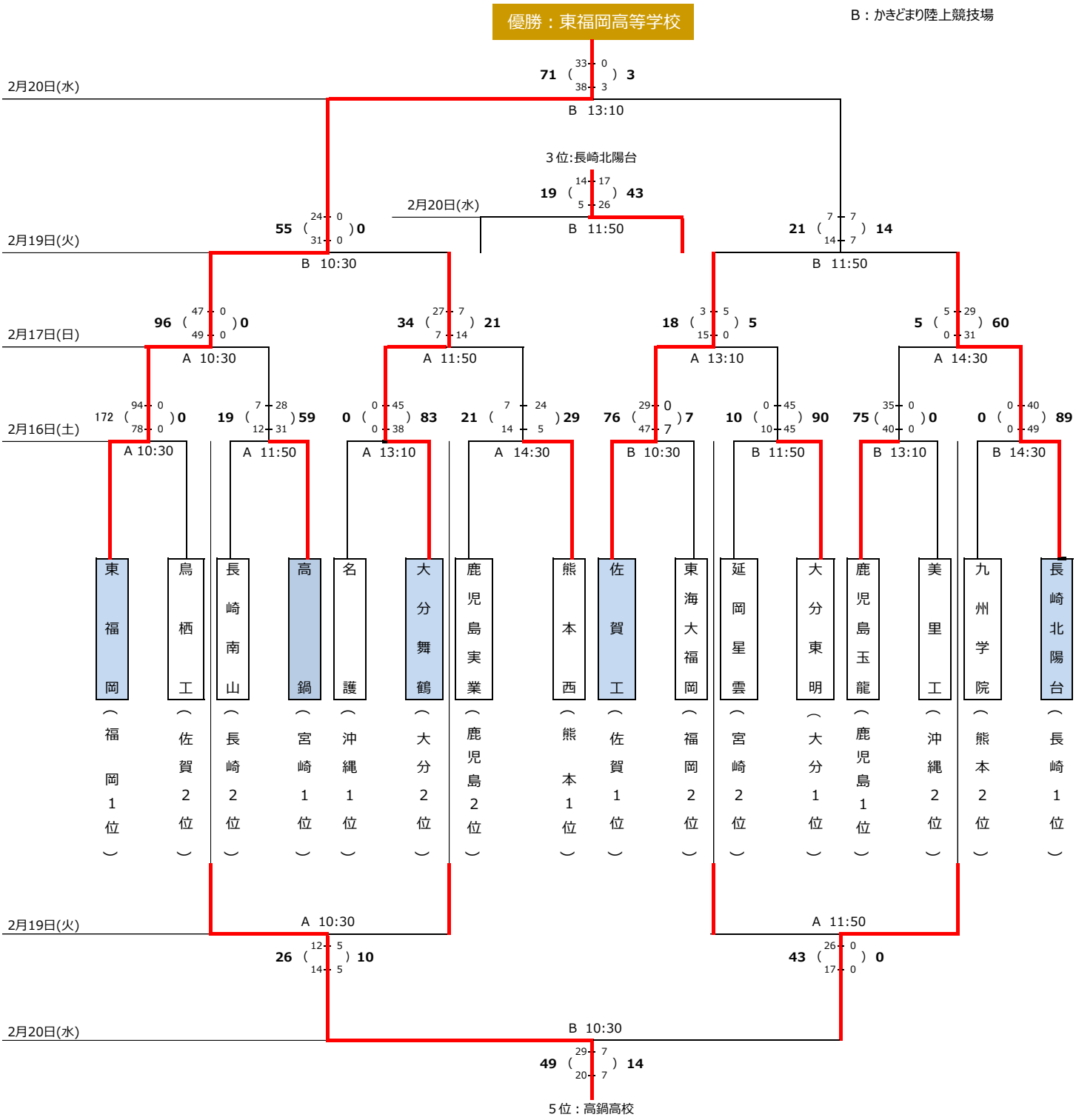
会　場　　長崎市総合運動公園
A：運動広場
B：かきどまり陸上競技場